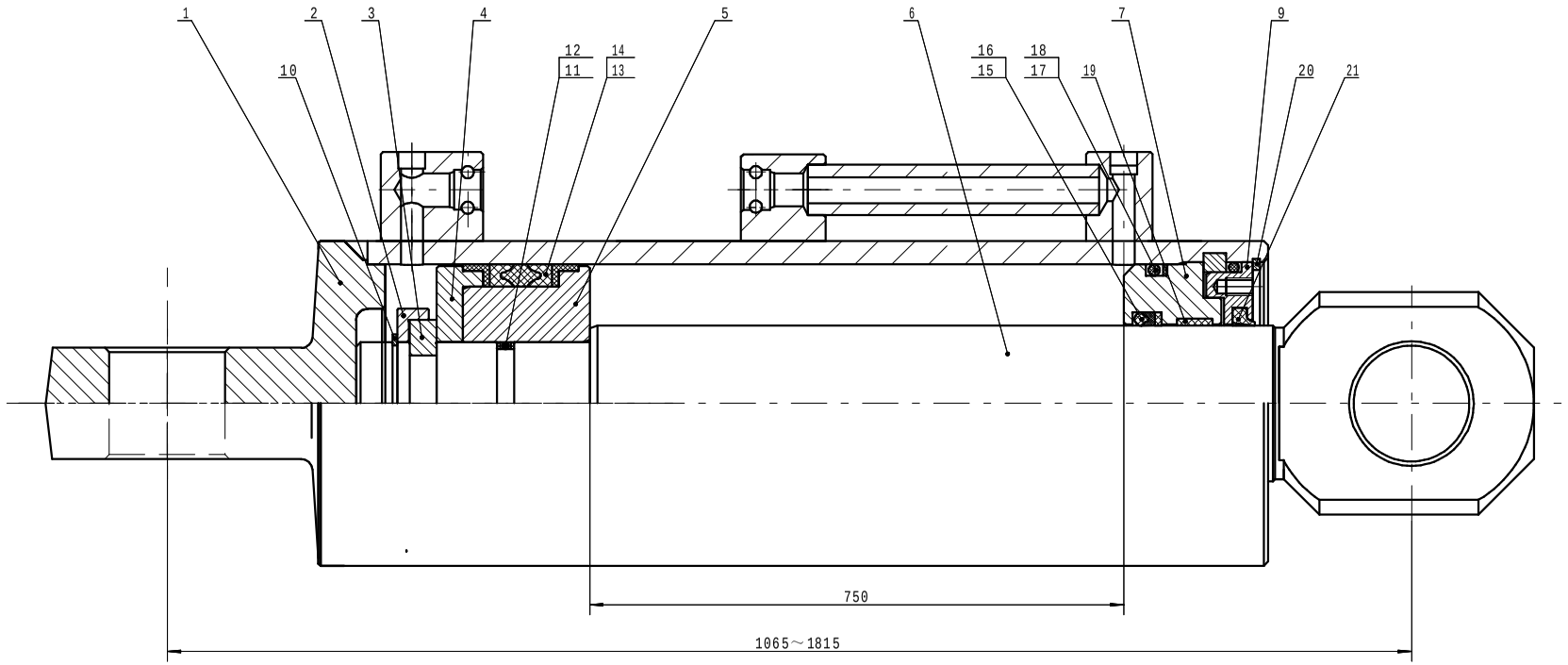

序号	代号	名称	数量	材料	单重	总重	备注
					重量（公斤）		
9	DT125x70x21	挡套	1	45		0.92	
7	DXTK125x70x44	导向套	1	40Cr		2.15	
6	ZF48Q.07-1	活塞杆	1	40Cr		31.5	
5		活塞	1	40Cr		3.5	
4		压盘	1	40Cr		1.15	
3		半环	2	40Cr	0.14	0.28	
2		半环套	1	35		0.25	
1	ZF48Q.07.01	缸体	1	组焊件		48	
21	JF70x86x6.5	防尘圈	1	聚氨酯			
20	GB893.1-86	挡圈 125	1	65Mn			
19	NDH70x3x16	内导向环	1	聚甲醛			
18	GB1235-76	挡圈 A125x115	1	聚四氟乙烯			
17	GB1235-76	O型密封圈125x5.7	2	橡胶P229			
16	LDN70x82x3	挡圈	1	聚甲醛			
15		蕾型密封圈	1	聚氨酯			
14	LW125x10x12	活塞导向环	2	聚甲醛			
13	G125x105x34	鼓型密封圈	1	聚氨酯			
12	GB1235-76	挡圈 A55x49	2	聚四氟乙烯			
11	GB1235-76	O型密封圈55x3.5	1	橡胶P229			
10	GB894.1-86	挡圈 55	1	65Mn			

标记	总数	更改文件号	签字	日期	拉后溜千斤顶	ZF48Q.07			
设计			标准化			图样标记	重要度	重量	比例
校对								88	1:1
审核			审定			共 张		第 张	
会签			日期		部件				