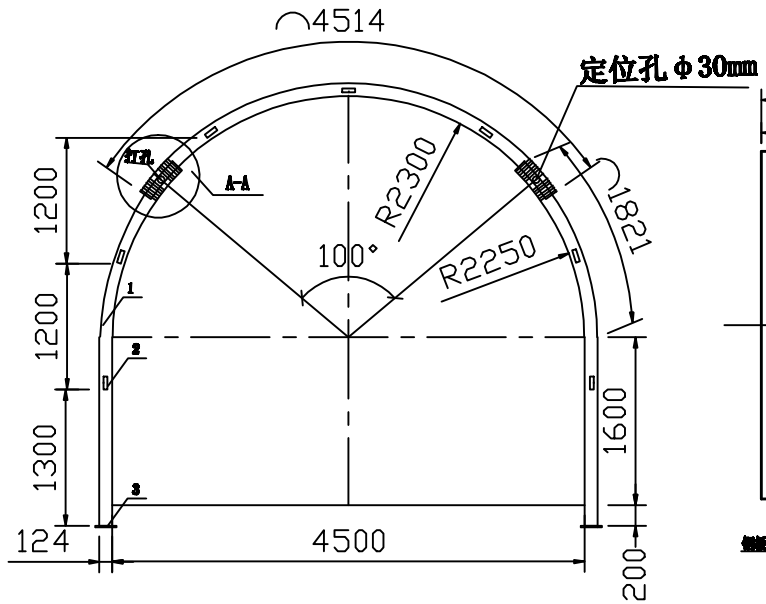

U29型钢棚底座加工图

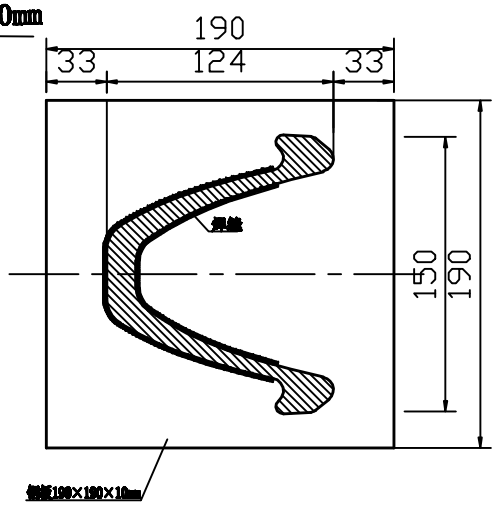

400支架底脚锚杆固定图

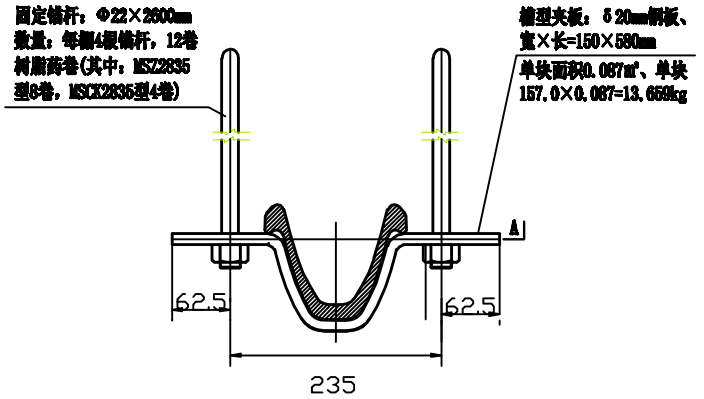

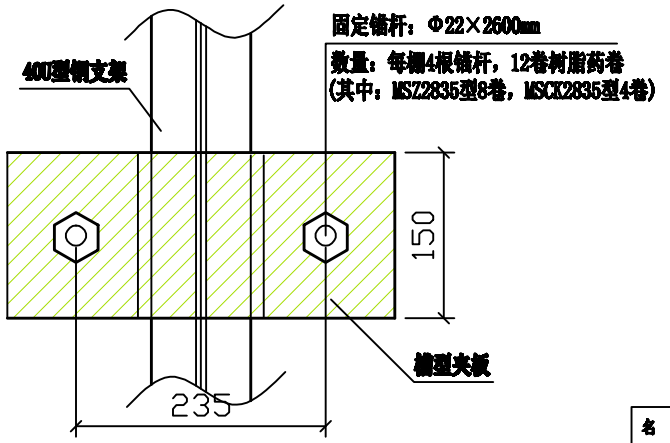

A放大

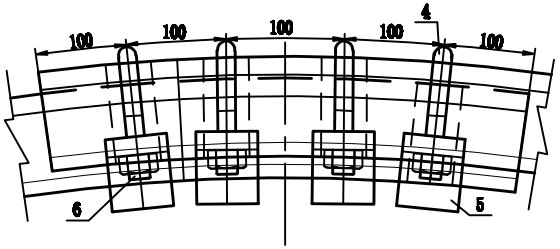

1.U29型钢梁，2.拉杆套筒，3.底座，4.U型卡子，5.槽形夹板，6.螺帽。

说明：

1、图中尺寸均为毫米

2、本次需要加工支架80付。

3、每付支架需要固定棚腿槽型夹板2付。

4、材料消耗表中不含夹板消耗。

支架特征表

名　称	顶梁	柱腿	底　座	卡箍杆	卡箍板	螺帽	拉　杆	拉杆套筒	合　计	备　注
材　料	U-29	U-29	热轧钢板	A3	热轧钢板		热轧圆钢	无缝钢管		
规　格	4514	3821×2	190×190×10	φ22	厚30	M22	φ20×850	φ22×4×60		
重量(Kg)	130.91	210.02	5.632	6.602	32.97	0.88	6.0	0.85	393.925	合计重量为支架全部重量

拉杆加工图

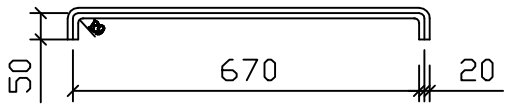

绘图	祁伟	副暗斜井（1105-900）钢支架加工图
审核	杨兵兵	
审批	魏宁	